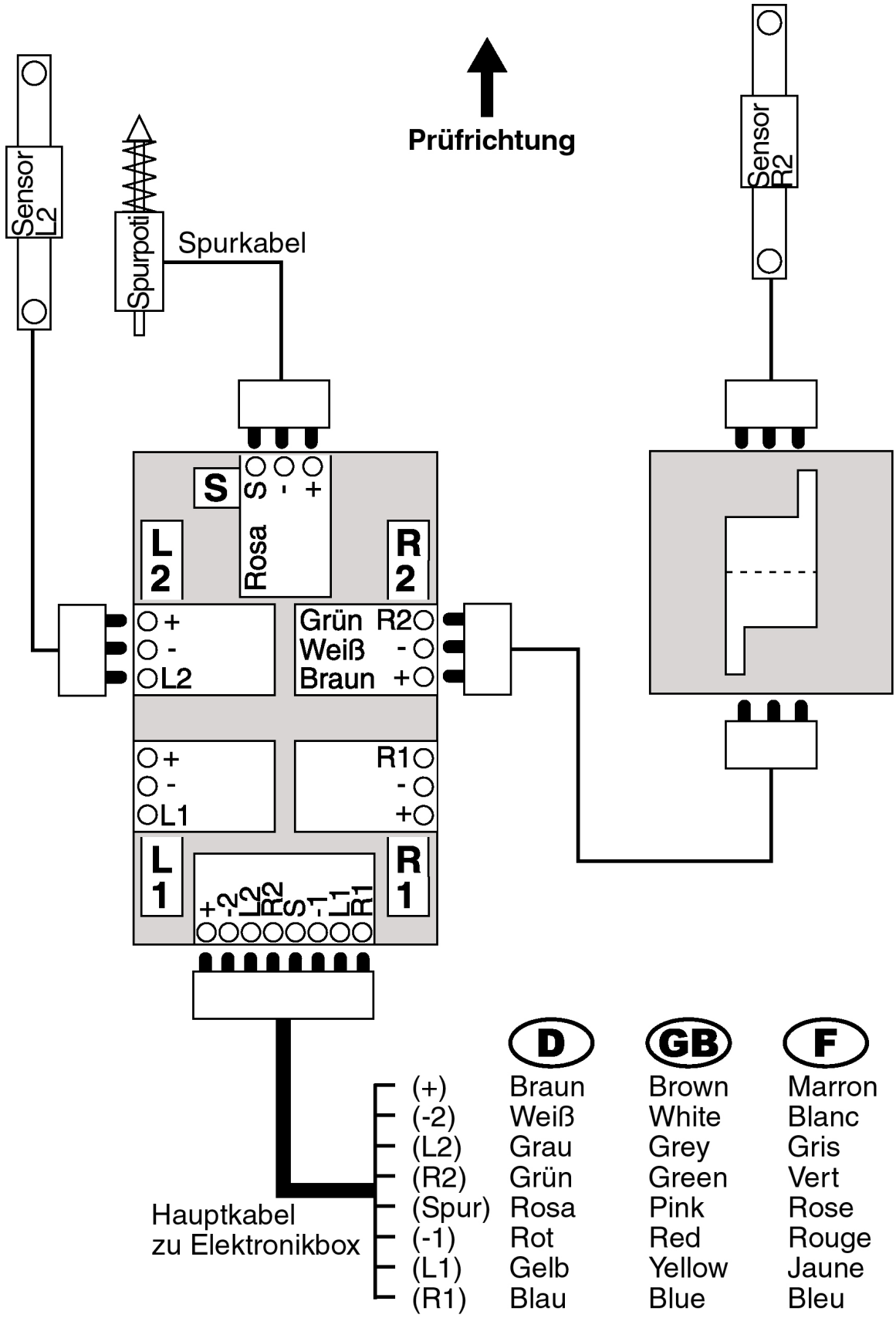
Prüfrichtung
Sensor L2
Spurpoti
Spurkabel
Sensor R2
S
S - +
Rosa
L 2
R 2
+
-
L2
Grün R2
Weiß -
Braun +
+
-
L1
R1
-
+
L 1
R 1
+ -2 L2 R2 S -1 L1 R1
Hauptkabel
zu Elektronikbox
D GB F
(+) Braun Brown Marron
(-2) Weiß White Blanc
(L2) Grau Grey Gris
(R2) Grün Green Vert
(Spur) Rosa Pink Rose
(-1) Rot Red Rouge
(L1) Gelb Yellow Jaune
(R1) Blau Blue Bleu