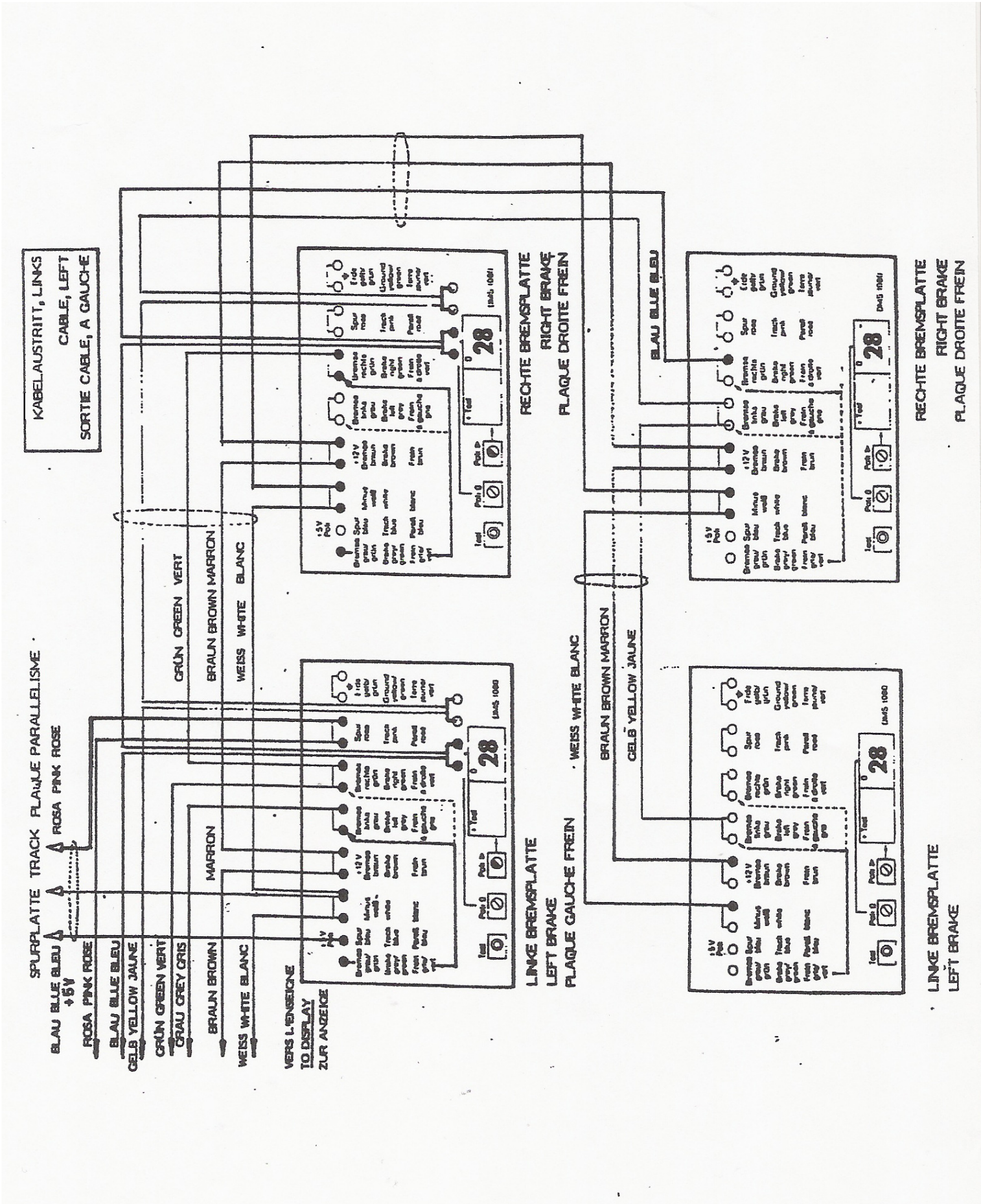
KABELAUSTRITT, LINKS
CABLE, LEFT
SORTIE CABLE, A GAUCHE
SPURPLATTE TRACK PLAQUE PARALLELISME
ROSA PINK ROSE
BLAU BLUE BLEU
+5V
ROSA PINK ROSE
BLAU BLUE BLEU
GELB YELLOW JAUNE
GRÜN GREEN VERT
GRAU GREY GRIS
BRAUN BROWN
WEISS WHITE BLANC
VERS L'ENSEIGNE
TO DISPLAY
ZUR ANZEIGE
GRÜN GREEN VERT
BRAUN BROWN MARRON
WEISS WHITE BLANC
MARRON
LINKE BREMSPLATTE
LEFT BRAKE
PLAQUE GAUCHE FREIN
RECHTE BREMSPLATTE
RIGHT BRAKE
PLAQUE DROITE FREIN
BLAU BLUE BLEU
WEISS WHITE BLANC
BRAUN BROWN MARRON
GELB YELLOW JAUNE
RECHTE BREMSPLATTE
RIGHT BRAKE
PLAQUE DROITE FREIN
LINKE BREMSPLATTE
LEFT BRAKE