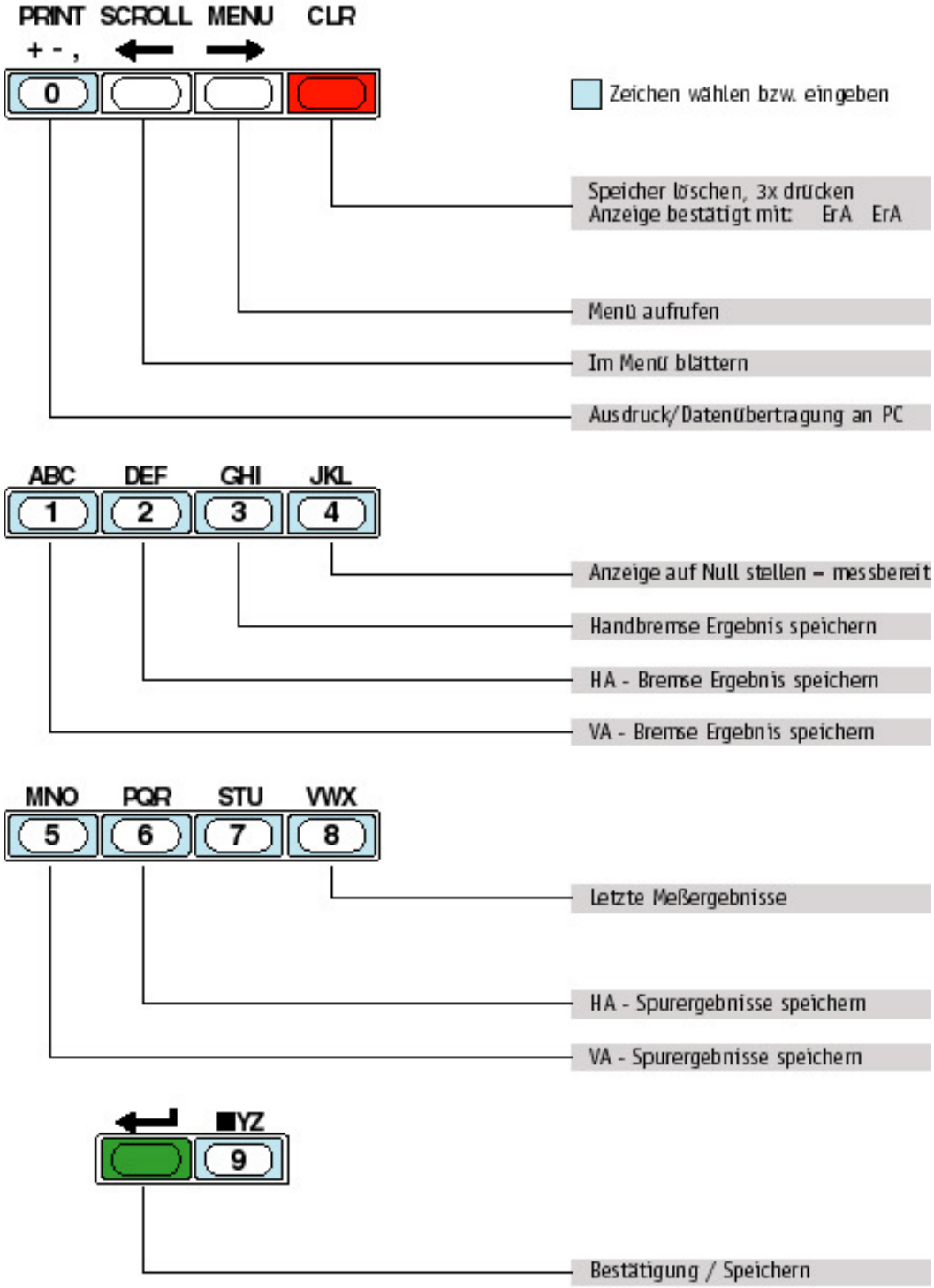
PRINT SCROLL MENU CLR
+ - ,
0
Zeichen wählen bzw. eingeben
Speicher löschen, 3x drücken
Anzeige bestätigt mit: ErA ErA
Menü aufrufen
Im Menü blättern
Ausdruck/Datenübertragung an PC
ABC DEF GHI JKL
1 2 3 4
Anzeige auf Null stellen – messbereit
Handbremse Ergebnis speichern
HA - Bremse Ergebnis speichern
VA - Bremse Ergebnis speichern
MNO PQR STU VWX
5 6 7 8
Letzte Meßergebnisse
HA - Spurergebnisse speichern
VA - Spurergebnisse speichern
YZ
9
Bestätigung / Speichern